SWENSON SHEAR®

2023-2024

CATÁLOGO DE PRODUCTOS

MADE IN USA

www.swensonshear.com

Swenson Shear • 3504 Atwater Blvd. • Atwater, CA 95301 • 877-588-8748

NUESTRA COMPAÑIA

LAS OPORTUNIDADES NO APARECEN SOLAS, TENEMOS QUE CREARLAS.

NUESTRA HISTORIA

Desde 1959 Swenson Shear ha sido una empresa de propiedad y operación familiar que presta servicios a contratistas de techos de metal en todo el mundo.

Concentrada en mejorar la eficiencia y la calidad del trabajo de los contratistas, Swenson Shear se enorgullese de innovar y mejorar continuamente su selección de herramientas. Nuestras herramientas son 100% construidas en nuestra factoria y todas están orgullosamente diseñadas y fabricadas en los Estados Unidos.

Cada máquina que ofrecemos está diseñada pensando en techadores, contratistas y fabricantes de metal. Mantenemos la linea de productos muy específica, lo cual nos permite concentrarnos en crear herramientas de alta calidad y duraderas. Somos bien conocidos por herramientas que producen resultados consistentes, de alta calidad y que ofrecen métodos uniformes de preparación de paneles. Con nuestras herramientas, todos sus cortes se verán idénticos.

Desde sus humildes comienzos, Swenson Shear ha crecido significativamente, atendiendo a clientes a nivel internacional con su muchas herramientas y productos para sistemas de techado comerciales y residenciales.

NUESTRO COMPROMISO

El equipo de Swenson Shear se compromete a brindar las mejores soluciones, con el mejor servicio y al mejor precio. Nuestro enfoque es seguir siendo líderes de la comunidad de contratistas y apoyar su necesidad de ser rentables y eficientes. Demostramos este compromiso todos los días al producir herramientas rentables que hacen que cada trabajo sea más lucrativo y el lugar de trabajo más gratificante.

NUESTRA VISIÓN

Manteniendo nuestra línea de productos específica para **soluciones de instalación de techos**, el equipo de Swenson Shear puede concentrarse en crear herramientas que son de alta calidad y duraderas. Cuando usted invierte en uno de nuestros productos ayudará a sus instaladores a proporcionar resultados consistentes y de mejor calidad debido a métodos de preparación más consistentes. Nos mantenemos firmes en nuestro compromiso de brindar soluciones rentables y duraderas para los instaladores de techos.

VEA NUESTROS VIDEOS DE INFORMACION Y ENTRENAMIENTO

VISITE NUESTRA PAGINA WEB

Scanee el codigo QR con su móbil y accese recursos que Swenson Shear le ofrece a su negocio.

NUESTRAS HERRAMIENTAS TRABAJAN PARA TÍ - NOSOTROS TRABAJAMOS CONTIGO.

NUESTROS PRODUCTOS

Las herramientas de Swenson Shear están diseñadas y fabricadas en los Estados Unidos. Cada máquina que producimos está diseñada para resolver los desafíos que los contratistas y fabricantes de metal enfrentan y para aumentar la productividad, mantener una mano de obra de calidad constante y contribuir a mejorar los resultados de nuestros clientes.

Cada producto de Swenson Shear se fabrica con la intención de proporcionar un retorno inmediato de la inversión realizada por nuestros clientes. Nuestros productos están diseñados para ayudar a nuestros clientes a enfrentar una creciente escasez de mano de obra calificada, y aún ahorrar dinero.

STANDING SEAM

Herramientas Especiales:

SnapTable PRO Hyper-Lite
Notcher de Juntas de Plegado
Cortador de Panel
Doblador de Aleros y Valles

SUJETADOR EXPUESTO

Herramientas Especiales:

Guillotina de Heavy Duty Pivot
Guillotina de Aleros y Valles
Guillotina de Soffit Siding Shear

RECUBRIMIENTO DE PIEDRA

Herramientas Especiales:

Cortador de Recubrimiento de Piedra
Base and Ridge Bender

SNAPTABLE PRO HYPER-LITE

PARA PANELES DE JUNTA DE PLEGADO

SNAPTABLE PRO *HYPER-LITE*

SnapTable Pro Hyper-lite es un sistema de preparación de paneles “todo-en-uno” usado para preparar e instalar techos de paneles de metal de junta de plegado . Esta herramienta está diseñada para perfeccionar y acelerar su proceso de preparación de paneles mientras produce cortes de calidad de fábrica. Este sistema completo incluye 3 componentes clave: “Notcher” de paneles de metal y el doblador de aleros y valles. SnapTable Pro Hyper-lite agrega calidad y ahorra tiempo en cualquier trabajo comercial o residencial. Está equipado para hacer cortes y dobladillos en sus perfiles de cierre a presión y paneles de metal en sus aleros, y valles. Esta máquina es operada manualmente por una sola persona y no requiere electricidad.

- Diseñada para standing seam y paneles de metal “snap lock”
- Ofrece notches, cortes y doblajes consistentes en los aleros, hips y valles
- Produce terminación de fabrica
- Permite que los operatodores creen una tab to close the rib of the panel
- Ahorra un average de 35% en costos de labor
- No necesita electricidad
- Minimiza el desperdicio de materiales
- Perfecta para trabajos comerciales o residenciales
- Compatible con perfiles de cualquier fabricante de metal y maquina formadora
- Moldes adicionales que funcionan con diferentes perfiles están disponibles para la venta.
- Transportable

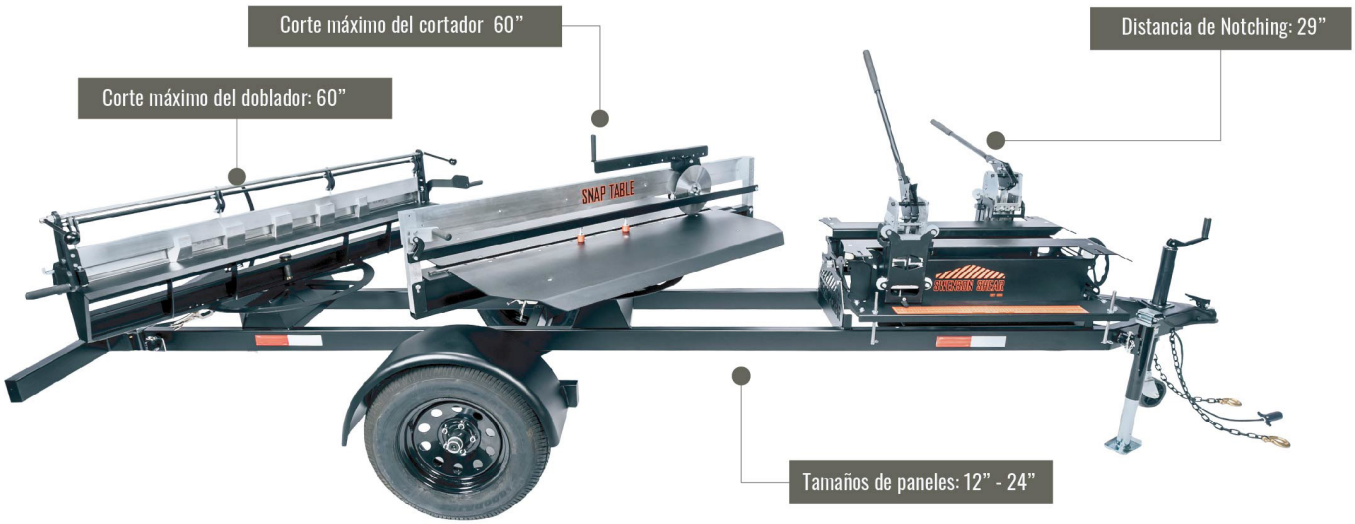

SPECIFICACIONES

Sistema de preparación de paneles de metal “todo-en-uno” diseñado para ofrecer un techo de paneles de metal de calidad consistente en menos tiempo y por menos dinero.

Capacidad de ancho de panel:	12- 24” pulgadas
Distancia de “Notching”:	29” pulgadas
Maximo cortador y doblador:	60” pulgadas
Capacidad de rotación del cortador y doblador:	360 grados
Peso:	1,150 libras
Máximo grosor de panel sugerido:	20 gauge
Ideal para:	hasta 20 gauge incluyendo: 1”, 1-1/2” Nailstrip, 1”, 1-1/2”, 1-3/4” Snaplock, 1”, 1-1/2”, 2” borde mecánico, Cor-Ten, Zip Rib, y muchos más.

- Mide 16’2” de largo, 5’ de ancho y 4’ de alto
- Incluye un set de notchers de tu preferencia
- Notchers adicionales para diferentes perfiles están disponibles para la venta
- Satisface las normas del departamento de transporte
- 2 inch ball hitch

*Vea las páginas 8-9 para componentes adicionales para la Snaptable Pro Hyper-lite vendidos por separado

NUESTRO RENDIMIENTO

PRODUCCIÓN RÁPIDA EN INSTALACIÓN DE PANELES DE METAL

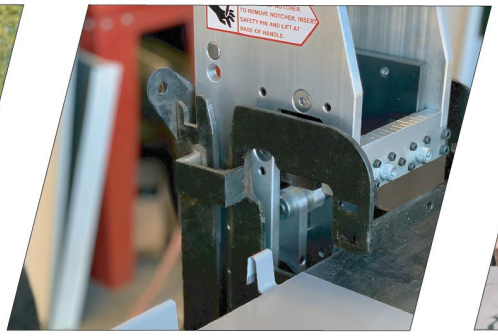

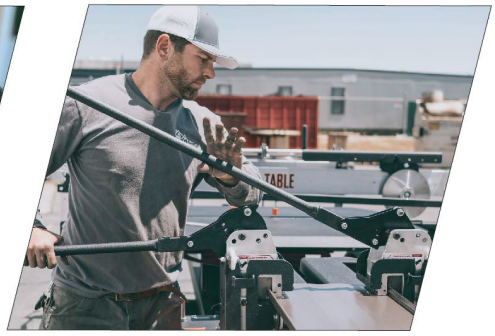

Realize an IMMEDIATE ROI with the SnapTable PRO Hyper-Lite.
Esta máquina paga por si misma es solo **50 pies cuadrados en aleros y valles**

APROVECHE LA VENTAJA COMPETITIVA

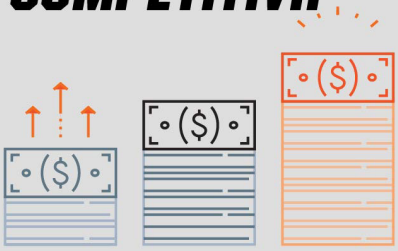

(ROI) Retorno de su inversión

SCANEA PARA VER EL TESTIMONIO

> "La experiencia con esta maquina de Sweanson Shear es que nos hace el trabajo mucho más rápido roof... Lo más importante para mi, fue que el trabajo terminó siendo trabajo profesional con terminación de fabrica, con la tijera tequemos problemas de que hay ondas y se ve chueco o mal, con esta maquina nunca vas a tener problemas con el cliente quejandose por como se ve el producto final... nos ahorra bastante tiempo y solo necesitas a una sola persona manejando esta maquina.
>
> **Edwin**
> Nomads Enterprise LLC, CO

Invertir en una SnapTable PRO *Hyper-lite* puede REDUCIR costos laborales, desperdicio de material y de tiempo por un 35% ANUALMENTE. Esto es una ganancia adicional para su negocio!

APROVECHE LA DEDUCCIÓN DEL IRS SECCIÓN 179 DEL COSTO TOTAL DE SU MAQUINA EL MISMO AÑO DE LA COMPRA!

Contact a su especialista en impuestos para más detalles.

SCAN ME

FINANCIAMIENTO DISPONIBLE

TESTIMONIOS DIRECTAMENTE DE **NUESTROS CLIENTES**

Nombre del negocio: Prime Roofing
Ubicación: Texas – USA
Tamaño del proyecto: 9,800 pies cuadrados
Perfiles de panel: 1.5" Mechanical
Testimonio: En un trabajo reciente de 9800 pies cuadrados que completamos, cubrimos más de la mitad del costo de nuestra SnapTable PRO solo con ahorros en mano de obra. La conclusión es que la compra de una SnapTable PRO le permitirá a su empresa realizar un trabajo de mayor calidad más rápido de lo que nunca pensó posible. Es imprescindible para cualquier contratista que tome en serio la instalación de techos de metal de alta calidad. SnapTable PRO le dará la ventaja que necesita para diferenciarse del resto".
— Mark Young, President of Prime Roofing

Nombre del negocio: LongIslandCopper.Com
Ubicación: New York – USA
Tamaño del proyecto: 400 pies cuadrados
Perfiles de panel: 1" Mechanical Lock
Testimonio: Me encanta SnapTable PRO, es increíble. Si esto es lo que haces, te ahorrará mucho tiempo y dinero. Solo en este trabajo ahorré alrededor de una semana de tiempo. Swenson Shear respalda sus productos. Vale lo que pagas. El Notcher por sí solo te ahorra mucho tiempo por ser un corte tan limpio.

— Jimmy Ferrara, Owner of Long Island Copper.com

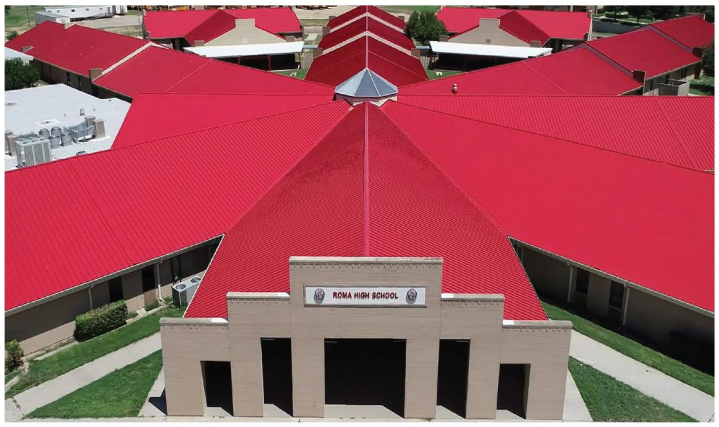

Nombre del negocio: Rio Roofing
Ubnicación: Louisiana – USA
Tamaño del proyecto: 233,335 pies cuadrados
Perfiles de panel: McElroy Metal 138T
Testimonio: Compramos una SnapTable PRO de Swenson Shear para cortar los paneles que instalamos en los valles (valleys) y para hacer notches en los paneles. Obtuvimos fácilmente el valor de nuestro dinero solo contando este trabajo.

— Hedley Hichens, Vice President of Rio Roofing

HERRAMIENTAS INDIVIDUALES PARA PANELES DE METAL DE JUNTA DE PLEGADO.

"NOTCHER" DE PANELES DE METAL
(STANDING SEAM NOTCHER)

Haga "notching" a través de la costura vertical y reciba cortes de terminación de fábrica, eliminando los bordes con rebabas y el metal desprendido. Esta herramienta cuenta con una regla que indica el grado y se ajusta fácilmente para adaptarse a los ángulos. Fácil de usar y es el primer paso para producir paneles perfectamente preparados.

Especificaciones:

- Incluye un juego de "notchers" de su elección, moldes adicionales están disponibles para acomodar múltiples perfiles de panel
- Distancia de Notching: 29" pulgadas
- Tamaños de los paneles: 12-24" pulgadas de ancho
- Grosor máximo recomendado: 20 Gauge
- Longitud de la herramienta: 40" pulgadas
- Peso: 350 libras
- Incluye rodillos guía para guiar el panel a través de la máquina

CORTADOR DE PANELES
(PANEL CUTTER)

Corte su panel sin esfuerzo con una cuchilla de borde recto diseñada para sellar el panel mientras lo corta. El cortador de paneles tiene una longitud máxima de corte de 60 pulgadas y proporciona un corte de borde recto perfecto a lo largo de las partes planas del panel de metal arquitectónico. Tiene una mesa giratoria para ajustar fácilmente para cortes rectos o en ángulo y cuenta con una cuchilla de alta calidad que dura miles de cortes. Viene en una base con cuatro patas para facilitar el transporte.

Especificaciones

- Capacidad de rotación: 360 grados
- Longitud máxima de cortado: 60" pulgadas
- Incluye una cuchilla de doble filo para más larga duración
- Longitud de la herramienta: 77" pulgadas
- Peso: 350 libras

DOBLADOR DE ALEROS Y VALLES
(EAVE & VALLEY HEMMER)

Puede contar con la entrega de paneles uniformes o idénticos con esta herramienta. El doblador de alero y valles proporciona líneas de dobladillo consistentes en segundos. Esta herramienta tiene una mesa giratoria y dientes ajustables para brindar una cantidad uniforme de presión a sus dobladillos, eliminando cualquier posible imperfección.

Especificaciones:

- Compatible con todos los perfiles
- Capacidad de rotación: 360 grados
- Longitud máxima de cortado: 60” pulgadas
- Pies ajustables
- Peso: 350 libras
- Longitud de la herramienta: 64” pulgada

REVESTIMIENTO DE PIEDRA

CORTADOR DE REVESTIMIENTO DE PIEDRA
(STONE COAT CUTTER)

Diseñado para usarse en una multitud de aplicaciones, desde metal revestido de piedra, listones y tejas, hasta láminas planas de acero inoxidable de calibre 14. Equipado con una cuchilla de 34" que está hecha de acero de alto carbono de larga duración. Esta herramienta es segura, eficiente y le dará un corte limpio en todo momento. Está orgullosamente diseñado y fabricado en los Estados Unidos.

Specifications:

- Patas removibles para transporte fácil
- Bloqueo simple para mantener la cuchilla bloqueada durante el almacenamiento
- Pesa 65 libras
- Incluye cuchilla de doble filo para más larga duración
- Puede ser usado con paneles de acero revestido de piedra de cualquier fabricante

EL DOBLADOR DE BASE Y CABALLETE
(THE BASE AND RIDGE BENDER)

Herramienta en una combinacion de dos herramientas en una, es utilizada para doblar acero revestido de piedra para controlar que el agua entre en el sistema de techado. Ideal para cualquier lugar donde haya un recorrido corto en el campo, pared cabezera y cumbrera. La dobladora dobla los paneles de acero revestidos de piedra en las inclinaciones, en las paredes laterales, en los aleros y valles evitar que el agua se desplace lateralmente hacia el techo. Diseñada y fabricada en los Estados Unidos.

Specifications:

- Curvatura máxima de la cumbrera de 55" pulgadas
- Pesa 125 libras
- Puede ser usado con paneles de acero revestido de piedra
- de cualquier fabricante

REVESTIMIENTO DE SOFITO

GUILLOTINA PARA REVESTIMIENTO DE SOFITO
(SOFFIT SIDING SHEAR)

Esta guillotina es ideal para cortar revestimientos, tejas de metal o plafones. La cuchilla de 20" brinda un corte limpio al eliminar las rebabas y el metal desprendido.

Especificaciones

- Guillotina principal para uso sobre mesas
- Ideal para: sofitos de calibre ligero, plafones de metal y revestimiento
- Sets de cuchillas diferentes son necesitados para cada perfil
- Cuenta con una cuchilla intercambiable para acomodar una variedad de perfiles de paneles de diferentes fabricantes.

Peso: 65 libras
Grosor máximo: 24 ga
Capacidad de longitud de corte: 20"

GUILLOTINA DE GRAN CALIBRE
(HEAVY DUTY PIVOT SHEAR)

Herramienta ideal para cortar paneles de sujetadores expuestos de gran calibre. Es fácil de usar y garantiza un corte limpio en todo momento al eliminar los bordes con rebabas y el metal desprendido. Nuestra guillotina tiene como objetivo hacer que el corte de paneles de fijación expuestos sea lo más fácil posible. Esta herramienta puede cortar ángulos rectos de 90 grados y hasta un hastial de 8/12. La guilllotina es transportable y pesa 120 libras. Orgullosamente diseñado y fabricado en los Estados Unidos.

Esta guillotina viene con un juego de cuchillas personalizado de su elección. La base de la guillotina está construida para acomodar cuchillas intercambiables hechas a la medida.

Hay juegos de cuchillas adicionales disponibles para lograr una variedad de ángulos de hastial o para acomodar múltiples perfiles de paneles.

Specifications:

- Cuenta con cuchillas intercambiables.
- Grosor de panel recomendado: 24 Gauge
- Capacidad de longitud de corte: 48”
- Cuchillas duran por miles de cortes
- Cuchillas pueden ser hechas para cualquier panel variedad de perfiles de paneles de diferentes fabricantes

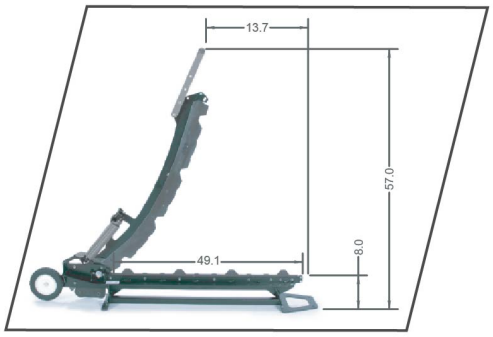

Peso: 120 lbs
Grosor máximo: 24 ga
Capacidad de longitud de corte: 48”

Cuchillas más comunes:

- Cuchilla recta corta a un ángulo de 90° y a hasta un hastial de 2/12
- Cuchilla 4/12 de hastial produce un hastial de entre 3/12 y 5/12
- Cuchilla 7/12 de hastial produce un hastial de entre 6/12 y 8/12

LA GUILLOTINA DE ALEROS Y VALLES
(HIP & VALLEY SHEAR)

La guillotina para techos de aleros y valles es la herramienta óptima para cortar aleros y valles en paneles de sujetadores expuestos de gran grosor. Tiene la capacidad de cortar en 90 grados y hasta un valle de 9/12, proporcionando un corte limpio, eliminando los bordes con rebabas y el metal desprendido. Esta guillotina es ideal para ángulos de valle. Es transportable y pesa 160 libras. Orgullosamente diseñada y fabricada en los Estados Unidos.

Esta guillotina viene con un juego de cuchillas de su elección. La base de la guillotina está construida para acomodar cuchillas intercambiables hechas a la medida.

Hay juegos de cuchillas adicionales disponibles para lograr una variedad de cortes en ángulo o para acomodar múltiples perfiles de paneles.

Especificaciones:

- Cuenta con cuchillas intercambiables
- Grosor de panel recomendado: 24 Gauge
- Capacidad de longitud de corte: 64”
- Cuchillas duran por miles de cortes
- Cuchillas pueden ser hechas para cualquier perfil de cualquier fabicante de metal.

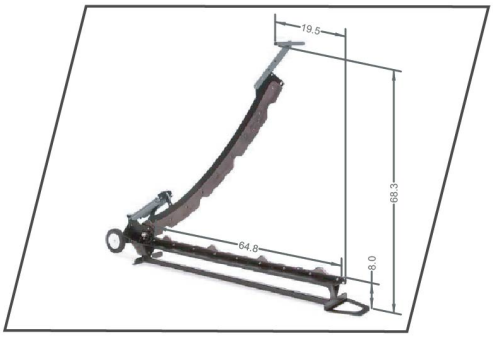

Peso: 160 lbs
Grosor máximo: 24 ga
Capacidad de longitud de corte: 64”

- Cuchillas para valles: Ya que los valles están expuestos, se recomienda un set de cuchillas diferente para cada valle con ángulo diferente.
- Cuchilla recta corta a un ángulo de 90° y a hasta un hastial de 2/12
- Cuchilla 4/12 de hastial produce un hastial de entre 3/12 y 5/12
- Cuchilla 7/12 de hastial produce un hastial de entre 6/12 y 8/12

SWENSON SHEAR®

PO Box 400
Atwater, CA 95301

3504 Atwater Blvd.
Atwater, CA 95301

sales@swensonshear.com

(877) 588-8748

www.swensonshear.com

MADE IN USA

Llame HOY para ordenar la SnapTable PRO Hyper-Lite!
(877) 588-8748

© 2023 Swenson Catalog SP- 02/23 - 500